EKATO SYSTEMS

Vertikaler Prozesstrockner:

# EKATO SOLIDMIX VPT

## Besondere Merkmale:

- Das patentierte Mischorgan EKATO ISOPAS sorgt für eine intensive Durchmischung
- Für flüssige bis zähe und pastöse Produkte
- Freifliegende Welle ohne produktberührte Lagerung
- Strömungslenkende Einbauten erlauben die Verarbeitung flüssiger bis zähteigiger Produkte
- Standardisierte Rührwerksantriebe für sicheren Betrieb
- Geringer Wartungsaufwand
- Geringe Abstände zwischen Mischwerk und Behälterwand verhindern Produktablagerungen und gewährleisten optimalen Wärmeübergang
- Wellendichtungen für jede Anwendung (nicht produktberührt)
- GMP-gerecht konstruiert, hohe Oberflächengüten, Vermeidung von Toträumen
- CIP-Konzepte und validierbare Reinigungsverfahren
- Stäube werden im Brüdenfilter abgeschieden
- Optional von oben eingebaute Zerhacker vermeiden Klumpenbildung
- EKATO bietet komplette Trockner mit Heizgerät, Lösungsmittelrückgewinnung und Steuerung aus einer Hand
- Durch den konischen Boden nahezu vollständige Entleerung

## Funktion:

- Vakuum-Kontakttrocknung
- Das Produkt wird wandnah nach oben bewegt und strömt im Zentrum nach unten
- Intensiver Wärmeaustausch durch Produktumwälzung
- Erreichen hoher Mischgüten
- Beschleunigung der Trocknung durch Vakuum (Senkung des Siedepunktes)

## Anwendung:

- Trocknen rieselfähiger bis pastöser Güter wie z. B. Feinchemikalien, Pigmente, pharmazeutische Wirkstoffe (API)
- Mischen und Trocknen von Produkten mit problematischen Fließeigenschaften oder ausgeprägter Umbruchphase
- Einmischen von Flüssigkeiten in Feststoffe

# EKATO SYSTEMS

EKATO SYSTEMS GmbH
Käppelemattweg 2
79650 Schopfheim
Deutschland
Tel. +49 (0) 7622 29-400
Fax +49 (0) 7622 29-600
E-mail: systems@ekato.com

www.ekato.com

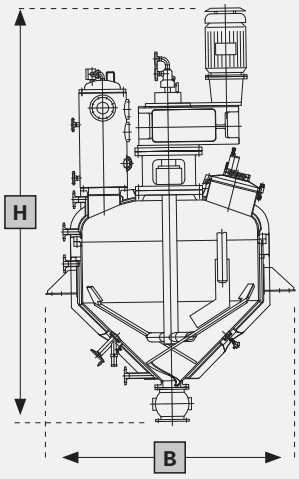


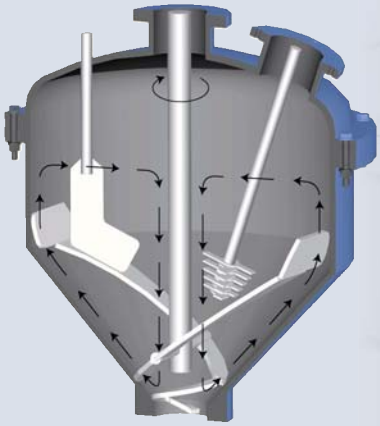

# EKATO SOLIDMIX VPT

| TYP | EFF. VOLUMEN (l) | HÖHE H (mm) | BREITE B (mm) | GEWICHT (kg) |
|---|---|---|---|---|
| VPT 50 | 50 | 2000 | 1000 | 800 |
| VPT 100 | 100 | 2100 | 1100 | 1000 |
| VPT 250 | 250 | 2300 | 1500 | 1500 |
| VPT 400 | 400 | 2500 | 1800 | 2000 |
| VPT 630 | 630 | 3100 | 2000 | 3000 |
| VPT 1000 | 1000 | 3300 | 2200 | 4000 |
| VPT 1600 | 2500 | 3600 | 2400 | 5000 |
| VPT 2500 | 3800 | 3800 | 2700 | 6000 |
| VPT 4000 | 4000 | 4500 | 3100 | 7000 |
| VPT 5000 | 5000 | 5000 | 3400 | 9000 |

Alle Daten sind ca. Angaben

921-01-088/2.000/06.12