Vertikaler Prozessmischer

EKATO SOLIDMIX VPM

Advanced Process Solutions

Besondere Merkmale

- Das patentierte Mischorgan EKATO ISOPAS sorgt für intensive Durchmischung
- Für flüssige bis zähe und pastöse Produkte
- Welle ohne produktberührte Lagerung
- Geringe Abstände zwischen Rührwerk und Behälterwand verhindern Produktablagerungen
- Standardisierte Rührwerksantriebe für sicheren Betrieb
- Geringer Wartungsaufwand
- Wellendichtungen für jede Anwendung erhältlich
- GMP-gerecht konstruiert, hohe Oberflächengüten, Vermeidung von Toträumen
- Stromstörer mit Temperaturmessstelle
- CIP Konzepte und validierbare Reinigungsverfahren
- Durch den konischen Boden und das steil konstruierte Rührorganblatt nahezu vollständige Entleerung

Funktion

- Intensives Mischen
- Maximale Entleerung
- Das Produkt wird nahe der Behälterwand nach oben bewegt und strömt im Zentrum nach unten
- Schonende Durchmischung rieselfähiger Schüttgüter, große Volumina werden in kurzer Zeit homogenisiert und nahezu restlos entleert
- Erreichen hoher Mischgüten

Anwendungen

- Mischen von Schüttgütern wie z.B. Feinchemikalien, Pigmenten, Düngemitteln, Metallpulvern, polymeren Additiven
- Mischen von scherempfindlichen Kristallen
- Einmischen (Aufdüsen) von Flüssigkeiten auf die Feststoff Oberfläche
- Auch für den Ex-Bereich geeignet

EKATO

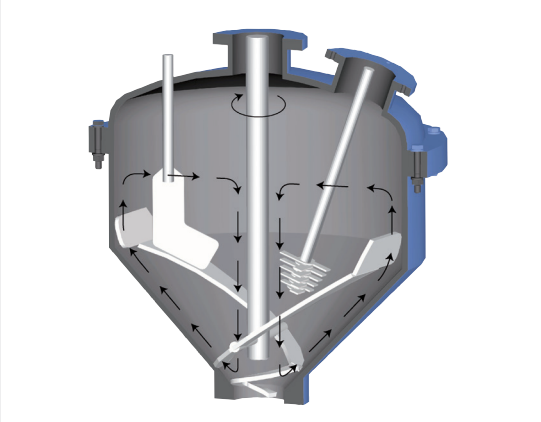

Strömungsverlauf
im EKATO VPM
mit patentiertem
Mischorgan
EKATO ISOPAS

EKATO VPM 50
mit
EKATO ISOPAS

Dimensionen

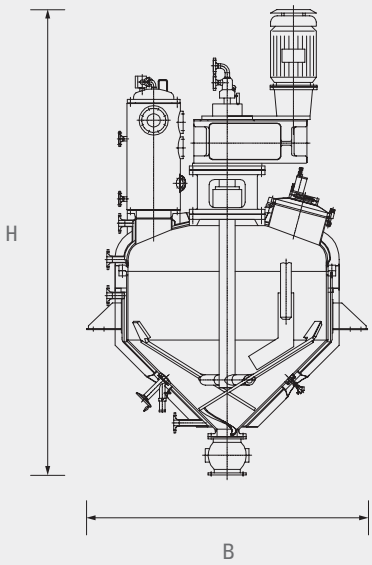

Auszug Baugrößen	Effektives Volumen (l)	Höhe H (mm)	Breite B (mm)	Leergewicht (kg)
VPM 50	50	1500	710	600
VPM 100	100	1600	850	650
VPM 250	250	1750	1240	780
VPM 400	400	1900	1390	900
VPM 630	630	2000	1590	1100
VPM 1000	1000	2300	1790	1600
VPM 1600	1600	2700	2090	1800
VPM 2500	2500	3000	2390	2500
VPM 4000	4000	3300	2790	4000
VPM 5000	5000	3500	2880	4500
VPM 6300	6300	3800	3180	5000

Alle Maße sind ca. Angaben. Technische Änderungen vorbehalten.

EKATO SYSTEMS GmbH · Käppelemattweg 2 · 79650 Schopfheim · Germany
Telefon: +49 (0) 7622 6907-0 · E-Mail: systems@ekato.com

www.ekato.de

921-01-110/1.000/04.2016